Клеммы проходные / с заземлением и клеммы класса Ex 16 мм²
Серия 283

0,2 - 16 мм²	AWG 24 - 6
800 V/8 kV/3 ❶	600 B, 65 A
I_N 76 A	600 B, 70 A

Ширина клеммы 12 мм / 0,472 дюйма
16 - 17 мм / 0,65 дюйма ❷

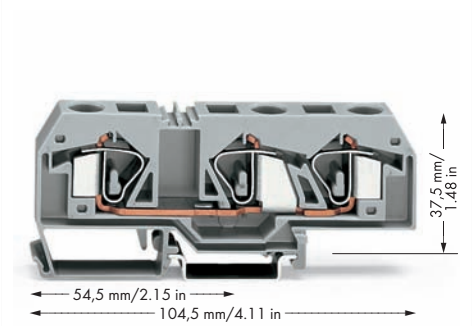

❶ 800 B = номинальное напряжение
8 кВ = номинальное импульсное напряжение
3 = уровень загрязнения
(также см. раздел 14)

❷ Длина полоски, см. упаковку и инструкции.

❸ Применимо для задач с классом защиты Ex e II
0,5 мм² - 16 мм²/AWG 20 - 6
550 B, 68 A
(см. также раздел 14)

Код			Кол-во в компл.
3-проводные проходные клеммы			
серые	**283-671**		20
синие	**283-674**		20
оранжевые	**283-672**		20
светло-серые	**283-998**	❸	20
3-проводные клеммы с заземлением			
желто-зеленые	**283-677**		20
желто-зеленые	**283-677/999-950**	❸	20

Примечание:
Данные клеммы не объединяются поперечными перемычками

Принадлежности, серия 283

Система маркировки
(см. раздел 13)

Торцевые и промежуточные пластины, толщ. 2,5 мм			
	оранжевые	**283-352**	50 (2x25)
	серые	**283-350**	50 (2x25)
	светло-серые	**283-354**	50 (2x25)
Разделительные пластины, выступающие, толщ. 2 мм			
	оранжевые	**283-353**	50 (2x25)
	серые	**283-351**	50 (2x25)
	светло-серые	**283-355**	50 (2x25)
Предупреждающая маркировка,			
	знак высокого напряжения, черная, 5 клемм		
	желтые	**283-415**	50 (2x25)
Кожух для предохранения пальцев рук,			
	для защиты от случайных прикосновений для неиспользуемых частей входов проводника		
	желтые	**283-400**	100 (4x25)
Безвинтовой оконечный стопор,			
	для DIN-рейки 35 мм шириной 6 мм		
	серые	**249-116**	100 (4x25)
Безвинтовой оконечный стопор,			
	для DIN-рейки 35 мм шириной 10 мм		
	серые	**249-117**	50 (2x25)

Маркеры не покрываются проводником, если маркируемые клеммы в центральном положении.

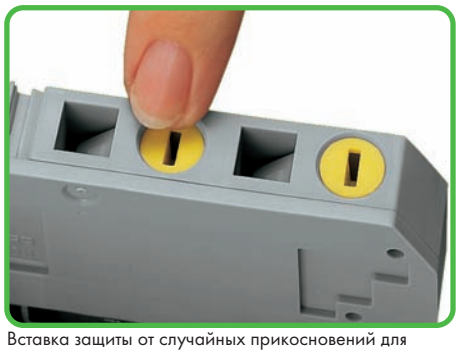

Вставка защиты от случайных прикосновений для неиспользуемых входов проводника.

Список сертификатов и руководство пользователя см. на стр. 540 и 542.